asap
NORWAY

Mere tid til omsorg

Kvalitet – enkelt – trygt

MILJØMERKET 241 555

Højabsorberende engangslagen

www.hbimedical.dk – 0045 22181168 – info@hbimedical.dk

> *Tak for en helt ny hverdag!*
>
> Føden, Drammen Sykehus

En revolution indenfor oprednings-/afdækningsmateriale

HVEM ER ASAP NORWAY AS?

Vi er et norsk selskab som i samarbejde med sundheds- og omsorgsarbejdere har udviklet næste generation af opredningsmateriale. Vi har fokus på nytænkning og kosteffektive løsninger, unik kvalitet og høj leveringsdygtighed.

ASAP-produkter bidrager til:

- Hurtigere og mere enkel opredning af senge.
- Reducerer de totale omkostninger.
- Reducerer fare for smitte og infektioner.
- Reducerer mængden af smittefarligt affald.
- En «alt-i-et-løsning» som giver bedre kontrol på forbrug af substituerende engangsmaterialer.
- Bedre udnyttelse af ressourcer.
- Forenklet distribution.
- Reduceret behov for lagerplads.
- Reduceret slitage på inventar.
- En erstatning for bomuldslagen.

Sundhed, miljø og materialesammensætning

SUNDHED/MILJØ

Vores produkter består udelukkende af råvarer leveret af certificerede leverandører. Alle vore produkter er Svanemærket.

Vi har fokus på miljø, og udvikler opredningmaterialer som bidrager til at bedre vores økologiske fodaftryk ved at reducere det totale forbrug af medicinsk engangsudstyr. Produktene består af både nedbrydelige og komposterbare råvarer som omdannes til ren energi efter brug.

MATERIALESAMMENSÆTNING

Produktet består af et tre-lags laminat. Det øverste lag består af hvid viskose (ikke-vævet) som sikrer hurtig absorbering og høj strækstyrke, samtidig opleves overfladen blød og behagelig.

I midten ligger et tyndt lag med SAP (superabsorbent) for at kunne absorbere større mængder væske.

I bunden ligger plasten (bio-plast som er 100% komposterbart), en barriere mod fugt og væskegennemtrængning. Plasten er åndbar for at undgå sved og fugt for brugeren.

Produktet indeholder ikke latex.

Viskose (ikke-vævet)
Sap
Bio-plast

TEKNISKE SPECIFIKATIONER

Tykkelse: 0,7 mm	**Vægt:** 130g pr/m²	**Belastningsevne:** 150-200kg	**Absorbering:** >10 L/m²
Brugerområde: Hvor væske spild er et problem	**Unikke egenskaber:** • Højabsorberende • Lugthæmmende • Åndbar	**Fiksering:** Selvklæbende tape sikrer fleksibilitet og stabilitet.	

PRODUKTER

Produktnavn	**ASAP Drytop 5pck**
Produktnummer	83010705
Beskrivelse	Engangs stiklagen a 5 stk
Egenskaber	Højabsorberende, lugthæmmende og åndbar
Produktmål (cm)	Bredde: 140, Længde: 60
Vægt (g)	100

Produktnavn	**ASAP Drytop Extra**
Produktnummer	88011303
Beskrivelse	Engangs stiklagen med sikringstape til seng
Egenskaber	Højabsorberende, lugthæmmende og åndbar
Produktmål (cm)	Bredde: 140, Længde: 120
Vægt (g)	200

Produktnavn	**ASAP Jona 200**
Produktnummer	83011201
Beskrivelse	Engangslagen med tape og pose
Egenskaber	Højabsorberende, lugthæmmende og åndbar
Produktmål (cm)	Bredde: 140, Længde: 250
Vægt (g)	400

Produktnavn	**ASAP Leana 100**
Produktnummer	85010703
Beskrivelse	Engangs 3-delt lagensæt
Egenskaber	Højabsorberende, lugthæmmende og åndbar
Produktmål (cm)	Bredde: 140, Længde: 200/110/100
Vægt (g)	700

Fungerer udmærket!
Mindre væske spild, enkelt at bruge.

Føden, Sykehuset Sørlandet

Grønt sykehus

MILJØMERKET 241 555

ASAP Drytop 5 pck

Produktnavn	**ASAP Drytop 5 pck**
Produktnummer	83010705
Beskrivelse	Engangs stiklagen a 5 stk
Egenskaber	Højabsorberende, lugthæmmende og åndbar
Produktmål (cm)	Bredde: 140, Længde: 60
Vægt (g)	100
Kassedimension (cm)	L 40, B 30, H 37,5
Antal produkter pr. kasse	50 (10 á 5 stk)
Antal kasser pr. palle	16
Absorbering	SUPERHØJ - 10 l/m2
Miljømærkning	Svanemærket

Om produktet:

Højabsorberende stiklagen til brug hvor væske spild er et problem.

Produktet pakkes i poser af 5 styk. Produktet er lavet af et materiale med meget høj absorberingsevne, 10 liter per kvadratmeter. Materialet er under 0.7 mm tykt, er udstyret med et barrierelag for at hindre lækager. Materialet er stærkt og tåler en belastning på mindst 150 kg. Har også lugthæmmende og åndbare egenskaber.

Type: ASAP Drytop 5pck

Figur:

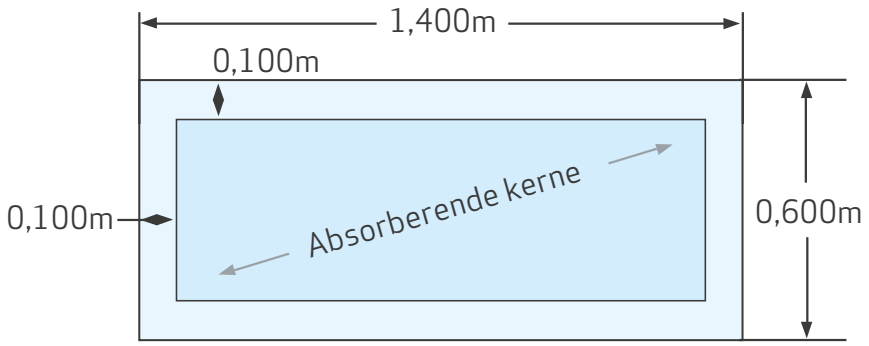

ASAP Drytop Extra

Produktnavn	**ASAP Drytop Extra**
Produktnummer	88011303
Beskrivelse	Engangs stiklagen med fikseringstape til seng og pose
Egenskaber	Højabsorberende, lugthæmmende og åndbar
Produktmål (cm)	Bredde: 140, Længde: 120
Vægt (g)	200
Kassedimension (cm)	L 40,B 30, H 37,5
Antal produkter pr. kasse	30 (10 á 3 stk)
Antal kasser pr. palle	16
Absorbering	SUPERHØJ - 10 l/m2
Miljømærkning	Svanemærket

Om produktet:

Højabsorberende stiklagen til brug hvor væske spild er et problem.

Produkterne pakkes i poser af 3 styk. Produktet er lavet af et materiale med meget høj absorberingsevne, 10 liter per kvadratmeter. Materialet er under 0.7mm tykt, og er udstyret med et barrierelag for at hindre lækager. Materialet har høj trækstyrke og tåler en belastning på mindst 150 kg. Tape i hvert hjørne gør det enkelt at fiksere stiklagenet til underlaget, eller lave opsamlingspose langs siderne. Har også lugthæmmende og åndbare egenskaber.

Type: ASAP Drytop Extra

Figur:

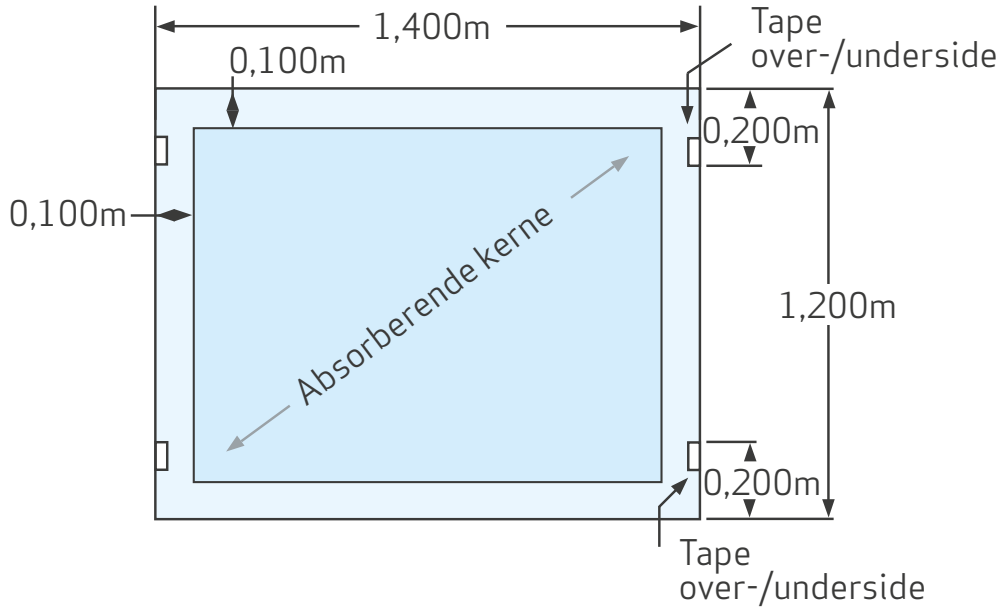

ASAP Jona 200

Produktnavn	**ASAP Jona 200**
Produktnummer	86011201
Beskrivelse	Engangslagen med tape og pose
Egenskaber	Højabsorberende, lugthæmmende og åndbar
Produktmål (cm)	Bredde: 140, Længde: 250
Vægt (g)	400
Kassedimension (cm)	L 40, B 30, H 37,5
Antal produkter pr. kasse	15
Antal kasser pr. palle	16
Absorbering	SUPERHØJ - 10 l/m2
Miljømærkning	Svanemærket

Om produktet:

Højabsorberende engangslagen til brug hvor væske spild er et problem.

Produktet leveres emballeret i pose. Det fungerer som enkelt lagen opredning på forskellige typer underlag, og er velegnet som transport- og forflytningslagen. Produktet er lavet af et materiale med meget høj absorberingsevne, 10 liter per kvadratmeter. Materialet er under 0.7 mm tykt, og er udstyret med et barrierelag for at hindre lækager. Materialet har stor trækstyrke og tåler en belastning på 150-200 kg. Lagenet er påført selvklæbende tape til fiksering på underlag. Tapen kan også bruges til at folde opsamlingsposer langs siderne, eller lukke lagenet omkring brugeren.

Type: ASAP Jona 200

Figur:

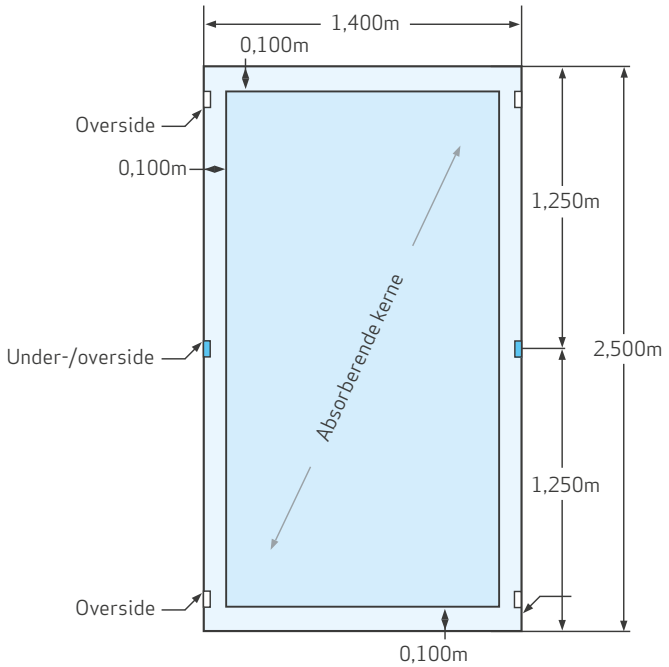

> *Hygiejnisk, blødt og komfortabelt for brugeren.*

Ullevål Sykehus

Mere tid til omsorg

ASAP Leana 100

Produktnavn	**ASAP Leana 100**
Produktnummer	85010703
Beskrivelse	Engangs 3-delt lagensæt
Egenskaber	Højabsorberende, lugthæmmende og åndbar
Produktmål (cm)	Bredde: 140, Længde: 200/110/100
Vægt (g)	700
Kassedimension (cm)	L 40, B 30, H 37,5
Antal produkter pr. kasse	8
Antal kasser pr. palle	16
Absorbering	SUPERHØJ - 10 l/m2
Miljømærkning	Svanemærket

Om produktet:

Højabsorberende lagensæt i tre dele, primært udviklet til alle typer fødesenge.

Produktet fungerer som et komplet sæt for opredning af fødesenge. Sættet består af tre dele specielt tilpasset fødesenge og arbejdsprocesserne under fødsel. Hvert sæt leveres emballeret i pose. Produktet er lavet af et materiale med meget høj absorberingsevne, 10 liter per kvadratmeter. Alle delene i sættet er under 0.7mm tykke, og er udstyret med et barriere lag for at hindre lækager. Selvklæbende tape bidrager til at sikre fleksibilitet og stabilitet. Det giver også mulighed for at lave opsamlingspose. Materialet har stor træk-styrke og tåler en belastning på mindst 150 kg. Har også lugthæmmende og åndbare egenskaber.

Type: ASAP Leana 100

Figur:

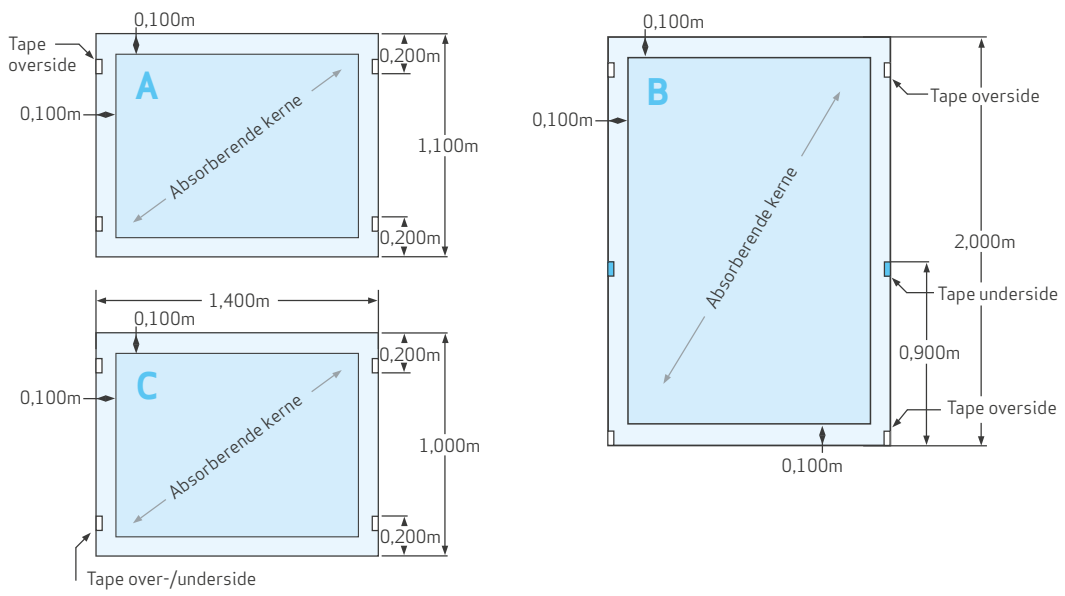

Mere tid til omsorg

Få sengen klar «ASAP»

ASAP Leana 100, en komplet løsning tilpasset fødesenge.

Se instruktionsfilmen for ASAP Leana 100 via linket;

www.asap-norway.no/en/video

QR-kode til instruktionsfilmen for ASAP Leana 100

Vi vil gerne høre fra dig

Vi udvikler produkter som imødekommer forskellige behov for opredningsudstyr på en rationel og kosteffektiv måde. Gennem tæt dialog med slutbruger, studeres alle aspekter knyttet til arbejdsprocesser, brugervenlighed, miljø med mere.

Har du erfaring med vores produkter eller forslag til forbedring så sætter vi stor pris på at høre fra dig.

info@asap-norway.no

0047 35 59 70 00

Ta' gerne kontakt eller besøg os på
www.asap-norway.no

ASAP-Norway AS
Bataljonvegen 30
3734 Skien
Telefon: 0047 35 59 70 00
E-post: info@asap-norway.no

Design: kreator.no

Højabsorberende engangslagen

www.asap-norway.no – tlf: 0047 35 59 70 00